LE QUOTE SONO ESPRESSE IN mm SOLO QUELLE CON INDICAZIONE DI TOLLERANZA SONO IMPEGNATIVE.
THE DIMENSIONS ARE EXPRESSED IN mm ONLY THOSE WHIT INDICATION OF TOLERANCE ARE BINDING.

Riproduzione vietata a norma di legge. Disegno tutelato dal vincolo di segretezza.
Reproduction prohibited according to the law. Any technical drawings supplied by Vetreria Etrusca are confidential and intended for the use of the addresee company only.

Divergenza Max. dall'asse ortogonale: 1 mm.
Vertical Tollerance:

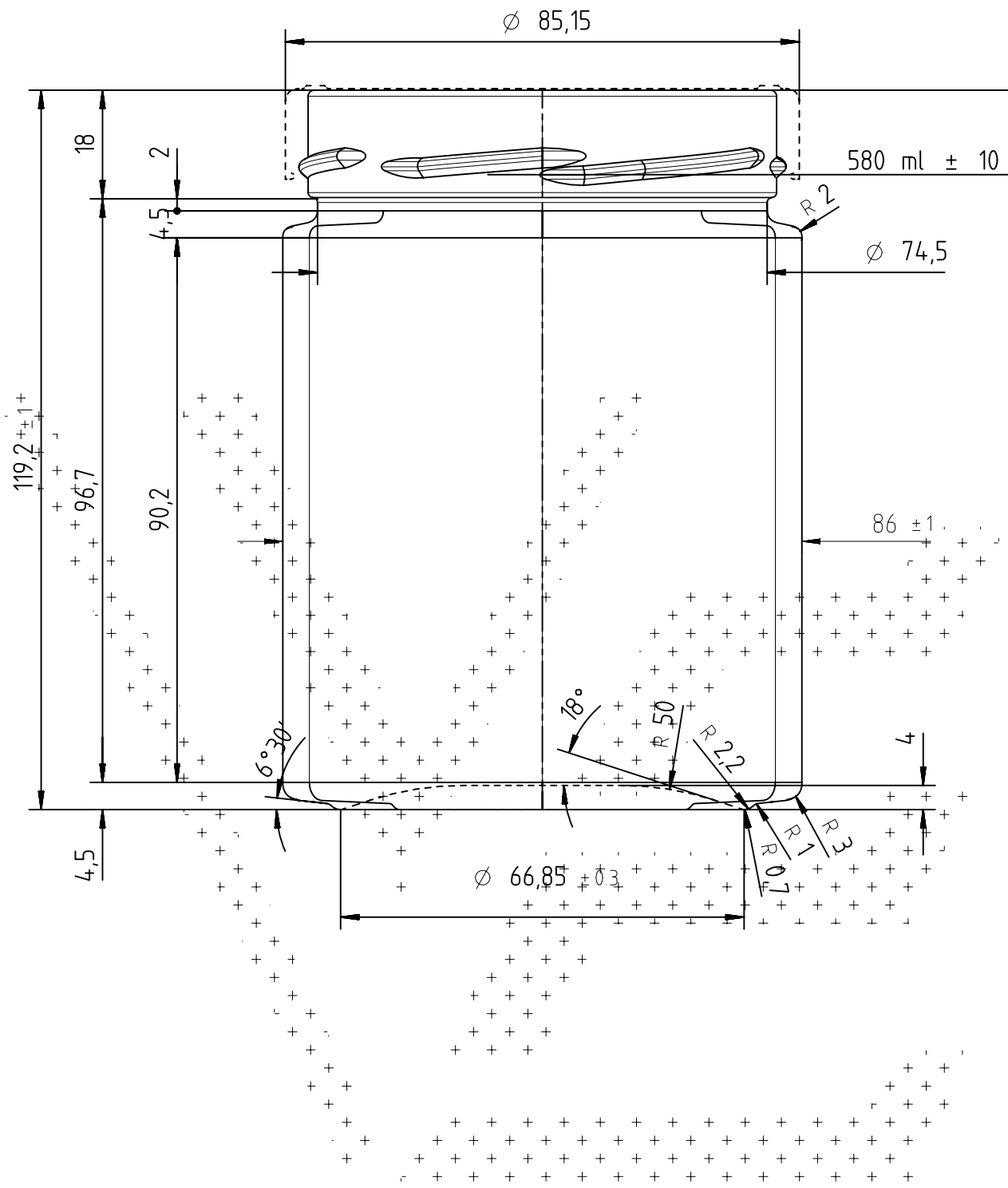

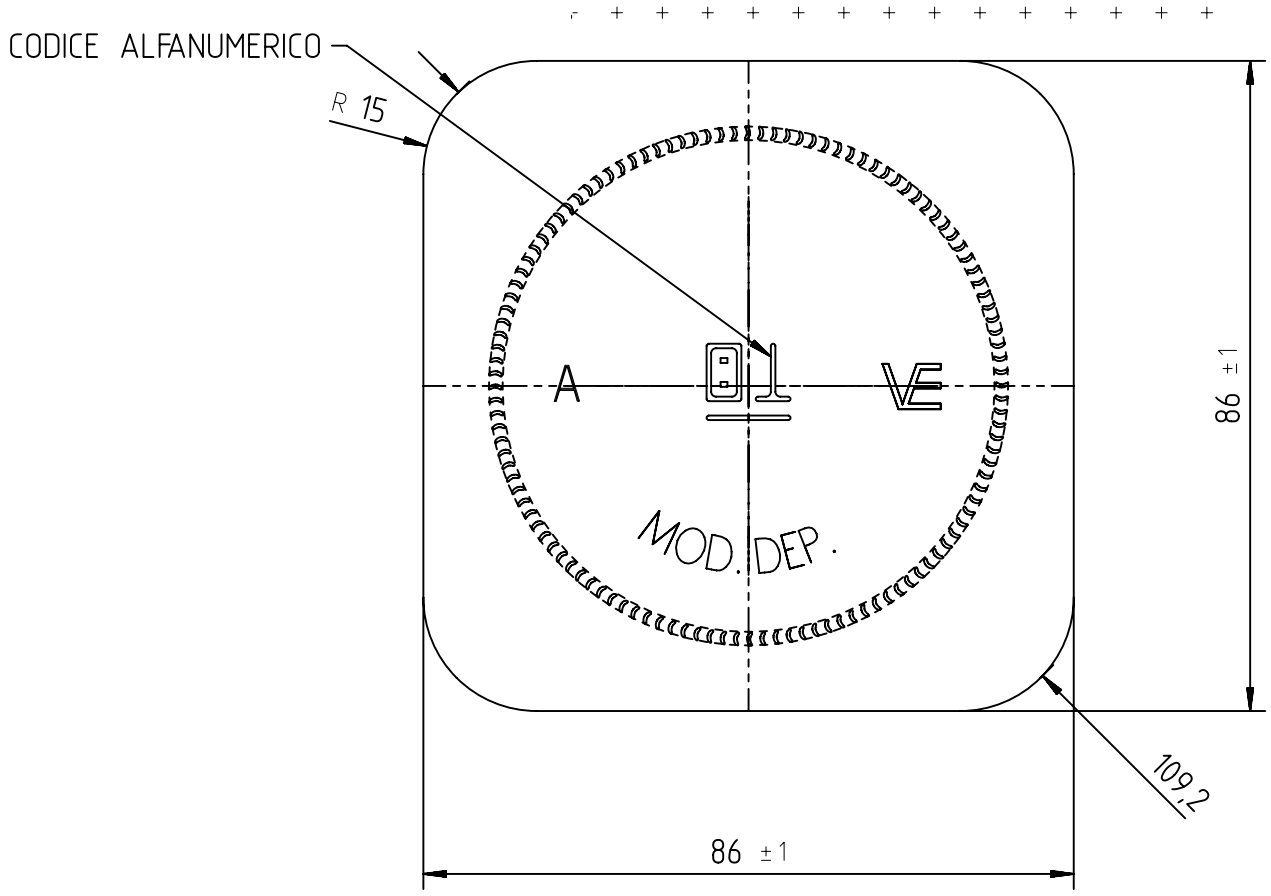

EMISSIONE	0	DATA DATE	23-05-13
DESCRIZIONE DESCRIPTION	REV.	APPROVATO APPROVED	
		CONTROLLATO CONTROLLED	
		PREPARATO PREPARED	

DENOMINAZIONE: NAME: VASO QUADRO BASIC 580
CODICE: CODE: VARI
DIS. n° DWG n° 7408-0
SCALA: SCALE: 1:1
A3
CLIENTE: CUSTOMER: VARI
MATERIALE: MATERIAL: VETRO TIPO A

IMPILABILE
Capacità: Brimfull: ≈ 638 R.B. ml.
Imboccatura: Finish: TF 82
Peso Vetro: Weight: ≈ 350 gr.

Vetreria Etrusca
MONTELUPO FIO Firenze-Italy